Descripción del artículo/Imágenes del producto

Descripción

Material:
Plástico.

Versión:
Naranja, resistente al aceite.

Planos

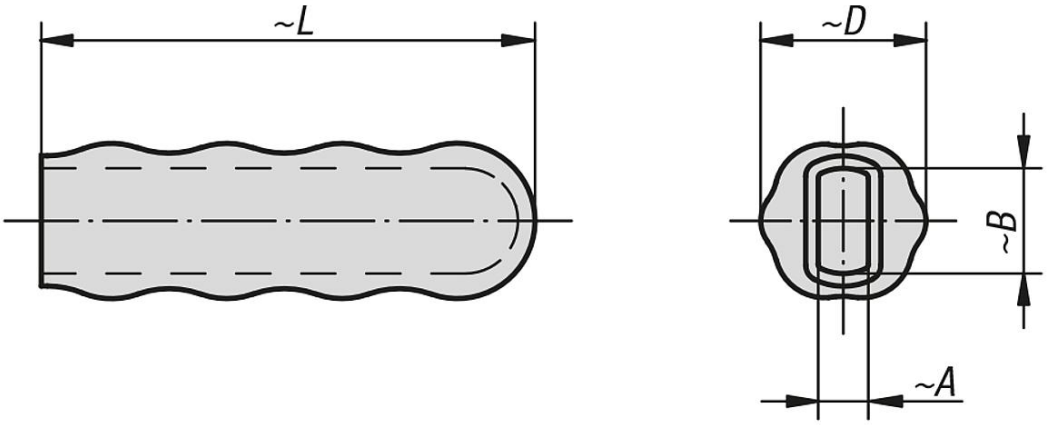

Nuestros productos

Referencia	A	B	D	L
05882-16	4	8	15	45
05882-19	6	10	19	53
05882-20	5	10	20	60
05882-22	4	13	22	58
05882-23	5	13	22	60
05882-28	6	15	26	85
05882-30	8	17	31	105
05882-32	8	19	31	105
05882-33	8	22	32	115
05882-34	10	22	32	95
05882-35	10	25	35	120