Descripción del artículo/Imágenes del producto

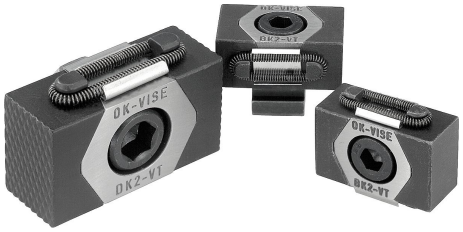

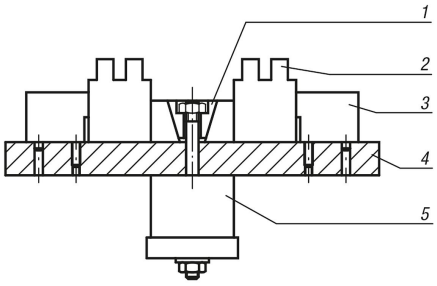

Descripción

Material:
Cuerpo base de acero para herramientas.
Segmentos de sujeción de acero para herramientas (30 HRC).

Versión:
Cuerpo base endurecido.
Segmentos de sujeción bruñidos.
Superficies de sujeción pulidas.

Indicación:
La peculiaridad de las mordazas de sujeción reside en la sobremedida para el mecanizado de 3 mm por cada mordaza de sujeción en la versión 04526-08 y de 5 mm en las versiones 04526-12 y 04526-16.
Esta sobremedida de longitud hace que se puedan integrar formas adaptadas a la forma geométrica de la pieza de trabajo (ver fig.).

Las mordazas de sujeción de la versión 04526-08 y 04526-0810 no tienen ninguna acanaladura.

Recorrido de desplazamiento con referencia:
04526-08 = ±0,5 mm
04526-12 = ±1,0 mm
04526-16 = ±1,5 mm

A petición:
Segmentos de sujeción con forma integrada o con otra dureza.

Indicación sobre el dibujo:
D) Tornillo de cabeza cilíndrica DIN 912

1) Mordaza de sujeción
2) Pieza de trabajo
3) Pieza de retención
4) Placa de base
5) Cilindro neumático/hidráulico

Planos

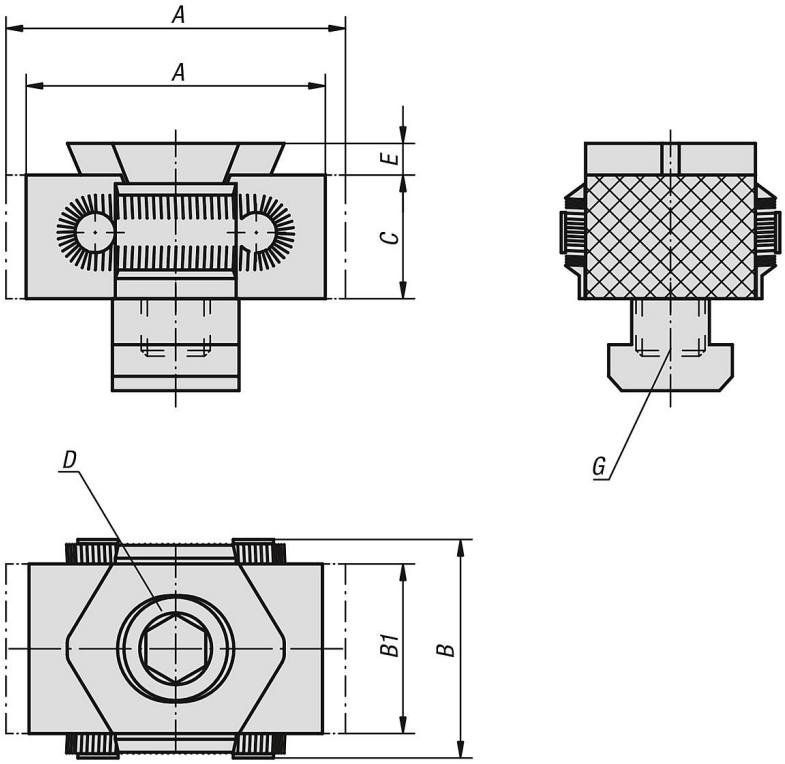

Nuestros productos

Referencia	A mín.	A máx.	B	B1	C	D	E	Versión 2	G	Fuerza de sujeción máx. kN	Par de apriete máx. Nm
04526-08	33	37	29	21	15	M8X25	2,5	para perforación roscada	M8	15	25
04526-0810	33	37	29	21	15	M8X25	2,5	para ranura en t	10	15	25
04526-12	52	59	41	30	22	M12X40	4	para perforación roscada	M12	30	85
04526-1214	52	59	41	30	22	M12X30	4	para ranura en t	14	30	85
04526-16	67	76	56	42	29	M16X60	5	para perforación roscada	M16	50	210
04526-1618	67	76	56	42	29	M16X50	5	para ranura en t	18	50	210