## Descripción del artículo/Imágenes del producto

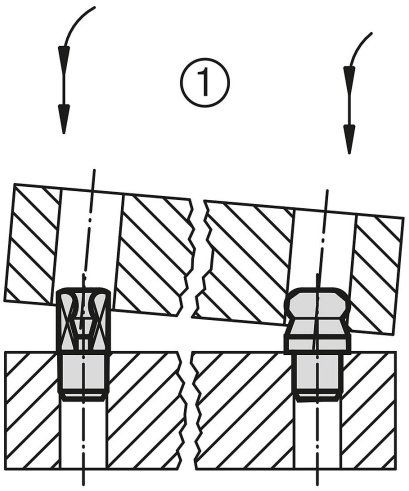


### Descripción

**Material:**
Acero para herramientas o acero inoxidable 1.4305.

**Versión:**
Acero endurecido y pulido.
Acero inoxidable pulido y colsterizado.

**Indicación:**
Los pernos de alojamiento con extremo esférico facilitan el procedimiento de ensamblado, ya que son adecuados para este tipo de procesos. La inclinación de sujeción, también llamada efecto cajón, que se provoca por la colocación de la pieza de ensamblaje en diagonal o por fuerzas que no afectan al eje de perno durante el deslizamiento, se minimiza por el extremo esférico y la inclinación del ensamblado subsiguiente (ver también esquema de ensamblado 1, 03108 forma B).

## Planos

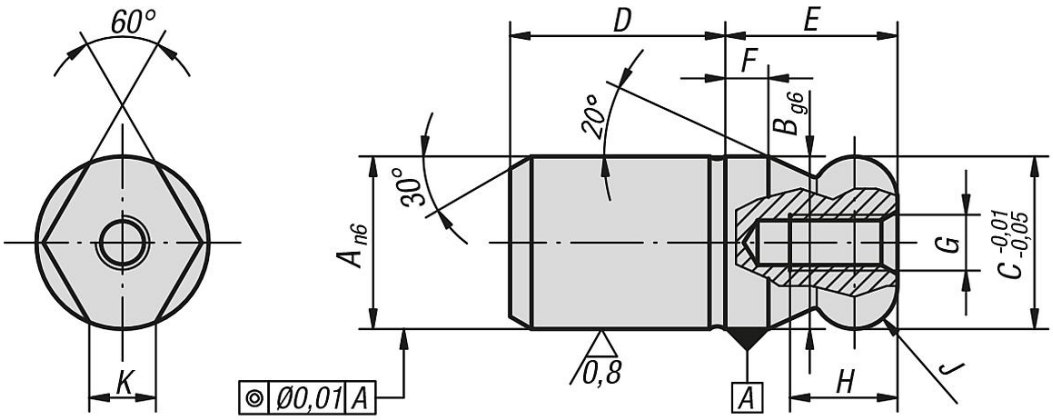


## Nuestros productos

| Referencia acero para herramientas | Referencia acero inoxidable | A | B | C | D | E | F | G | H | J | K |
|---|---|---|---|---|---|---|---|---|---|---|---|
| 03107-052 | 03107-5052 | 5 | 5 | 5 | 6 | 5 | 2 | M2,5 | 4,5 | R 1 | 1,5 |
| 03107-062 | 03107-5062 | 6 | 6 | 6 | 8 | 6 | 2 | M3 | 5 | R 1 | 1,8 |
| 03107-082 | 03107-5082 | 8 | 8 | 8 | 10 | 8 | 2 | M3 | 6 | R 2 | 1,9 |
| 03107-102 | 03107-5102 | 10 | 10 | 10 | 13 | 10 | 2,5 | M3 | 6 | R 2,5 | 2,5 |
| 03107-122 | 03107-5122 | 12 | 12 | 12 | 15 | 12 | 3 | M4 | 8 | R 3 | 2,5 |
| 03107-142 | 03107-5142 | 14 | 14 | 14 | 17 | 14 | 3,5 | M4 | 8 | R 3,5 | 3,9 |
| 03107-162 | 03107-5162 | 16 | 16 | 16 | 20 | 16 | 4 | M5 | 10 | R 4 | 4,3 |
| 03107-202 | 03107-5202 | 20 | 20 | 20 | 25 | 20 | 5 | M5 | 10 | R 5 | 5 |
| 03107-252 | - | 25 | 25 | 25 | 25 | 25 | 6 | M5 | 10 | R 6 | 5,6 |

## Nuestros productos

| Referencia acero para herramientas | Referencia acero inoxidable | A | B | C | D | E | F | G | H | J | K |
|---|---|---|---|---|---|---|---|---|---|---|---|
| 03107-302 | - | 30 | 30 | 30 | 30 | 30 | 8 | M6 | 12 | R 8 | 8,8 |
| 03107-402 | - | 40 | 40 | 40 | 40 | 40 | 10 | M6 | 12 | R 10 | 12,8 |
| 03107-502 | - | 50 | 50 | 50 | 50 | 50 | 12 | M6 | 12 | R 12 | 16,7 |