Descripción del artículo/Imágenes del producto

Descripción

Material:
Acero para herramientas o acero inoxidable 1.4305.

Versión:
Acero endurecido y pulido.
Acero inoxidable pulido y colsterizado.

Indicación:
Los pernos de alojamiento con extremo esférico facilitan el procedimiento de ensamblado, ya que son adecuados para este tipo de procesos. La inclinación de sujeción, también llamada efecto cajón, que se provoca por la colocación de la pieza de ensamblaje en diagonal o por fuerzas que no afectan al eje de perno durante el deslizamiento, se minimiza por el extremo esférico y la inclinación del ensamblado subsiguiente (ver esquema de ensamblado 1).

Descripción del artículo/Imágenes del producto

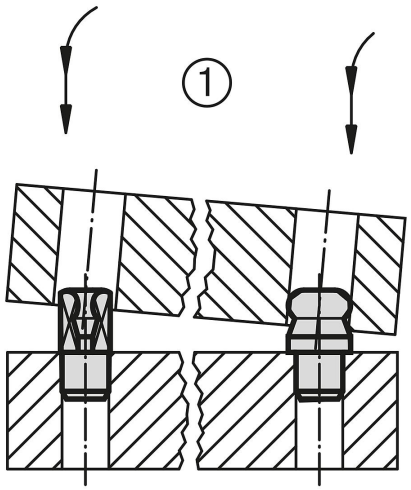

Planos

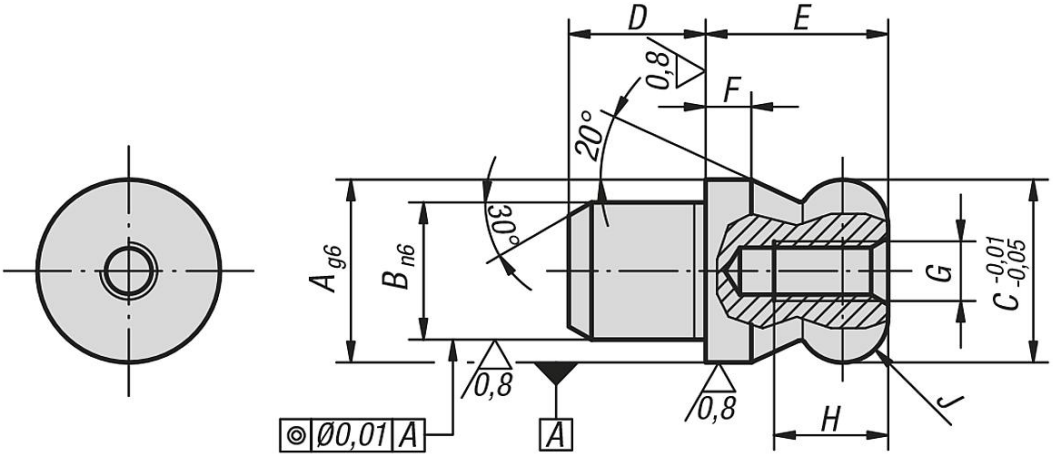

Nuestros productos

Referencia acero para herramientas	Referencia acero inoxidable	A	B	C	D	E	F	G	H	J
03108-06	03108-506	6	4	6	4	6	2	M2,5	4,5	R 1
03108-08	03108-508	8	6	8	6	8	2	M3	6	R 2
03108-10	03108-510	10	7	10	7	10	2,5	M3	6	R 2,5
03108-12	03108-512	12	8	12	8	12	3	M4	8	R 3
03108-14	03108-514	14	10	14	10	14	3,5	M4	8	R 3,5
03108-16	03108-516	16	12	16	12	16	4	M5	10	R 4
03108-20	03108-520	20	14	20	14	20	5	M5	10	R 5
03108-22	-	22	16	22	16	22	5,5	M5	10	R 5,5
03108-25	-	25	18	25	18	25	6	M5	10	R 6