# 01660 Perfiles prismáticos procesados por todos los lados fundición gris extra-ancha

norelem

## Descripción del artículo/Imágenes del producto

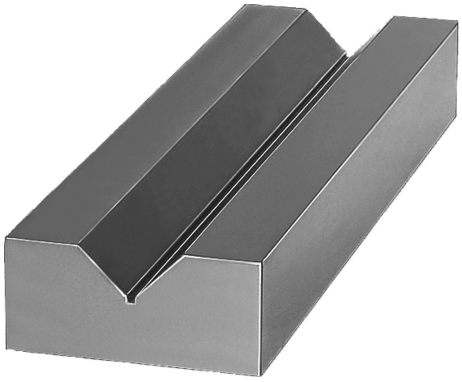

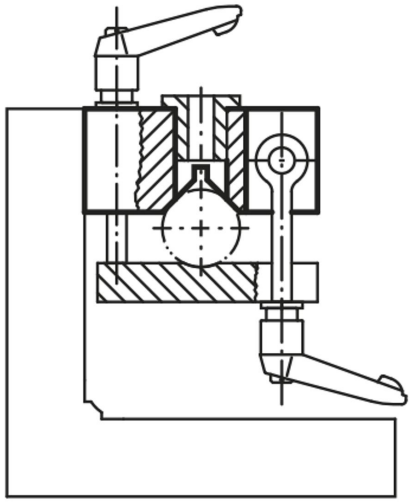

### Descripción

**Material:**
GJL 250 recocido.

**Indicación:**
La longitud L se trabaja mediante corte de sierra y se suministra siempre con medida excedente.

## Planos

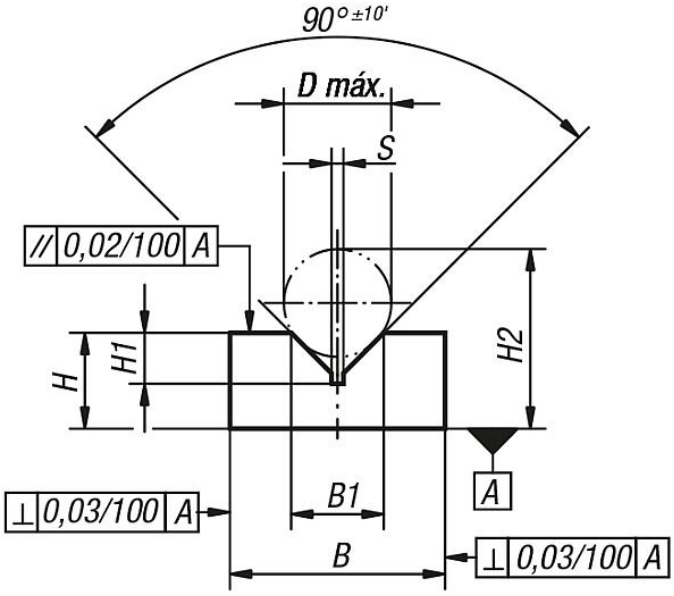


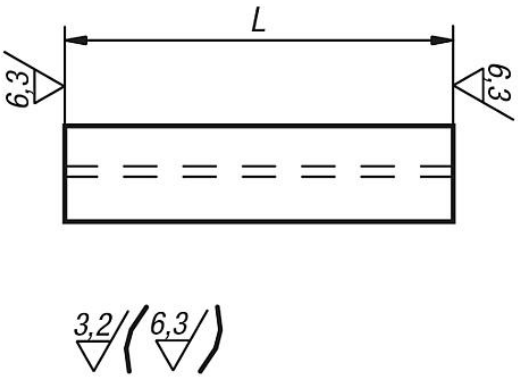

# 01660 Perfiles prismáticos procesados por todos los lados fundición gris extra-ancha

norelem

## Nuestros productos

| Referencia | L = longitud | B | B1 | H | H1 | H2 | D máx. | S |
|---|---|---|---|---|---|---|---|---|
| 01660-01X | 100/200 | 36 | 15,5 | 16 | 8,5 | 30 | 18 | 2 |
| 01660-02X | 100/200 | 50 | 21,9 | 25 | 11 | 43 | 24 | 2 |
| 01660-03X | 100/200 | 63 | 26 | 32 | 13,5 | 54 | 29 | 2,5 |
| 01660-04X | 200/300/600 | 100 | 31,7 | 40 | 17 | 70 | 38 | 2,5 |
| 01660-05X | 200/300/600 | 125 | 50 | 56 | 26 | 101 | 58 | 3 |
| 01660-06X | 200/300/600 | 160 | 79,3 | 80 | 41 | 149 | 90 | 4 |