02002_K Soportes con bola oscilante con junta tórica, forma K, bola de POM aplanada, plana

norelem

Descripción del artículo/Imágenes del producto

Descripción

Material:
Cuerpo de acero para temple y revenido.
Bola de POM.

Versión:
Cuerpo tratado en caliente.
Bola de POM blanco.

Indicación:
Los soportes con bola oscilante se utilizan para soportar y sujetar piezas de trabajo brutas y tratadas.
Además, sirven como topes, apoyos y piezas de presión en la fabricación de herramientas y dispositivos.

Bola asegurada contra torsiones.

Ventajas:
La junta tórica integrada sostiene la bola e impide la entrada de agua y partículas extrañas.
Esto garantiza un movimiento homogéneo.

Planos

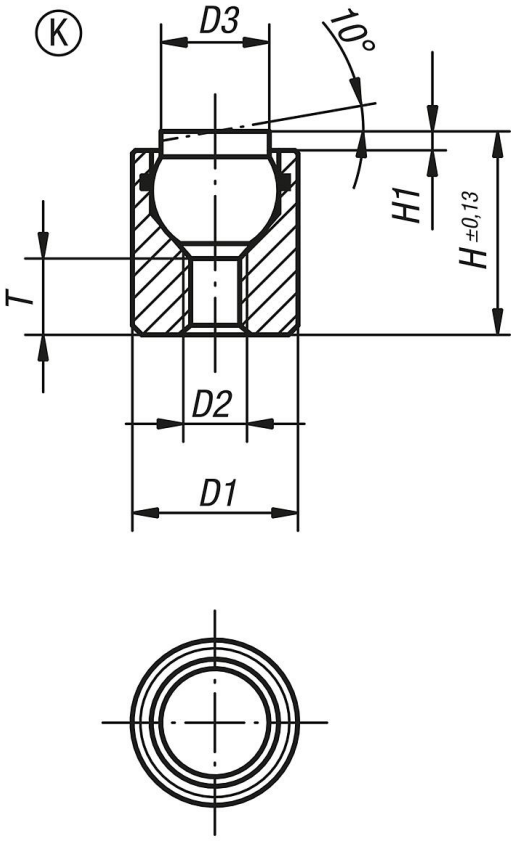

Nuestros productos

Referencia	Forma	D1	D2	D3	H	H1	T	Ø de bola	Capacidad de carga máx. kN (solo con carga estática)
02002-704X012	K	10	M4	6	12	1,5	4,5	7	2
02002-704X025	K	10	M4	6	25	1,5	12	7	2
02002-705X016	K	13	M5	8,5	16	1,5	5	10	4
02002-705X025	K	13	M5	8,5	25	1,5	12	10	4