Descripción

Material:
Cuerpo de acero para temple y revenido.
Bola de acero para herramientas.

Versión:
Cuerpo tratado en caliente. Bola endurecida bruñida.

Indicación:
Los soportes con bola oscilante se utilizan para soportar y sujetar piezas de trabajo brutas y tratadas.
Además, sirven como topes, apoyos y piezas de presión en la fabricación de herramientas y dispositivos.

Bola asegurada contra torsiones.

Ventajas:
La junta tórica integrada sostiene la bola e impide la entrada de agua y partículas extrañas.
Esto garantiza un movimiento homogéneo.

Planos

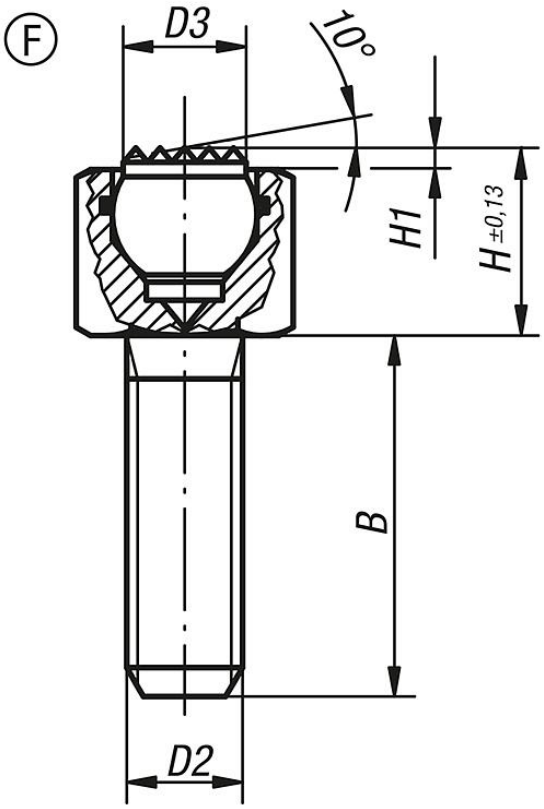

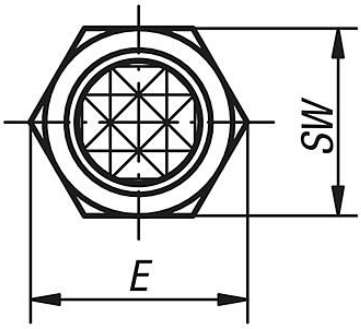

Nuestros productos

Referencia	Forma	B	D2	D3	H	H1	E	SW	Ø de bola	Capacidad de carga máx. kN (solo con carga estática)
02006-306X012	F	12	M6	6	9,5	1,5	11,5	10	7	9
02006-306X025	F	25	M6	6	9,5	1,5	11,5	10	7	9
02006-306X040	F	40	M6	6	9,5	1,5	11,5	10	7	9
02006-308X012	F	12	M8	8,5	13	1,5	15	13	10	15
02006-308X025	F	25	M8	8,5	13	1,5	15	13	10	15
02006-308X040	F	40	M8	8,5	13	1,5	15	13	10	15