Descripción

Material:
Cuerpo: acero para temple y revenido.
Bola: acero resistente a los ácidos y a la corrosión.
Inserto:
Formas C, F y M de acero para herramientas.
Forma K de POM.
Forma E de acero inoxidable.
Forma O, acero inoxidable con superficie de diamante.
Forma P, acero inoxidable con superficie de poliuretano.

Versión:
Cuerpo tratado en caliente y bruñido.
Bola endurecida con acabado natural.
Inserto:
Formas C y F, endurecido y bruñido.
Forma M con acanaladura de metal duro bruñido.
Forma K, blanco.
Forma E, endurecido, acabado natural.
Forma O, superficie de diamante equiparable a granos abrasivos de 100.
Forma P, superficie de poliuretano, dureza de 60° Shore.

Indicación:
Los soportes con bola oscilante se utilizan para soportar y sujetar piezas de trabajo brutas y tratadas.
Además, sirven como topes, apoyos y piezas de presión en la fabricación de herramientas y dispositivos. La bola se puede retirar de la carcasa ejerciendo una ligera presión sobre el tornillo de cabeza cilíndrica.

Bola asegurada contra torsiones.

Ventajas:
Alta rentabilidad gracias a los insertos intercambiables.
La junta tórica integrada sostiene la bola e impide la entrada de agua y partículas extrañas.
Esto garantiza un movimiento homogéneo.

Indicación sobre el dibujo:
Forma C: inserto de acero aplanado, plano
Forma E: inserto de acero inoxidable aplanado, plano
Forma F: pinza aplanada, con acanaladura
Forma K: inserto POM aplanado, plano
Forma M: pinza aplanada, con acanaladura de metal duro
Forma O: inserto de acero inoxidable con superficie de diamante
Forma P: inserto de acero inoxidable con superficie de poliuretano

02007 Soportes con bola oscilante ajustables con junta tórica e insertos intercambiables

norelem

Planos

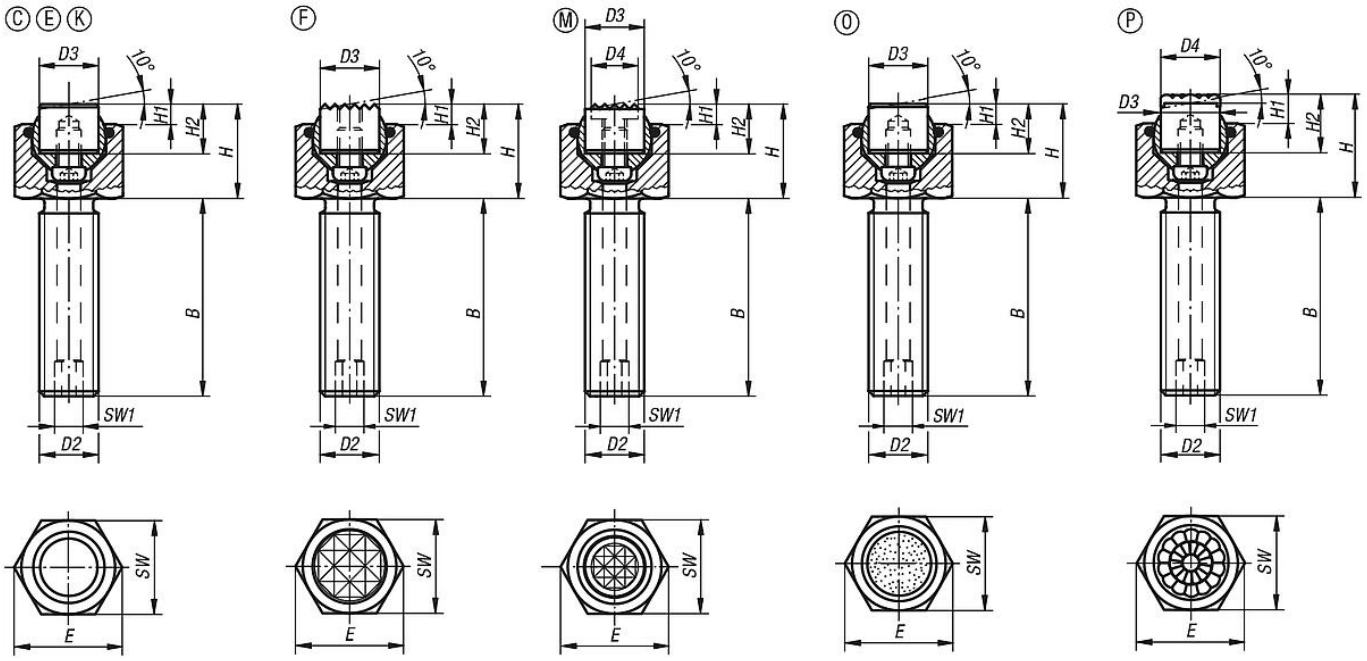

Nuestros productos

Referencia	Forma	B	D2	D3	H	H1	H2	E	SW	SW1	Ø de bola	Capacidad de carga máx. kN (solo con carga estática)	Referencia del inserto de acero
02007-110X015	C	15	M10	10	17	4	10	19,6	17	3	13	19	07113-10108
02007-110X030	C	30	M10	10	17	4	10	19,6	17	3	13	19	07113-10108
02007-110X050	C	50	M10	10	17	4	10	19,6	17	3	13	19	07113-10108
02007-112X020	C	20	M12	12	19	4	10	21,9	19	5	15	30	07113-12108
02007-112X040	C	40	M12	12	19	4	10	21,9	19	5	15	30	07113-12108
02007-112X060	C	60	M12	12	19	4	10	21,9	19	5	15	30	07113-12108
02007-116X025	C	25	M16	16	23	4	10	27,7	24	6	20	50	07113-16108
02007-116X050	C	50	M16	16	23	4	10	27,7	24	6	20	50	07113-16108
02007-116X080	C	80	M16	16	23	4	10	27,7	24	6	20	50	07113-16108
02007-120X030	C	30	M20	20	24	4	10	34,6	30	8	23	85	07113-20108
02007-120X060	C	60	M20	20	24	4	10	34,6	30	8	23	85	07113-20108
02007-120X100	C	100	M20	20	24	4	10	34,6	30	8	23	85	07113-20108
02007-124X040	C	40	M24	25	30	4	10	41,6	36	10	28	121	07113-25108
02007-124X100	C	100	M24	25	30	4	10	41,6	36	10	28	121	07113-25108