Descripción del artículo/Imágenes del producto

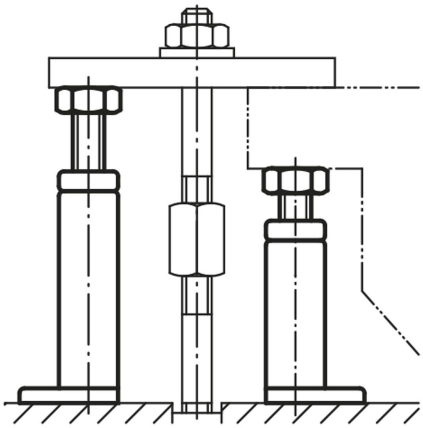

Descripción

Material:
Acero para temple y revenido.

Versión:
Acabado martillado, husillo con rosca trapezoidal 30 x 6.

Indicación sobre el dibujo:
1) Agujero de centrado para 02210

Planos

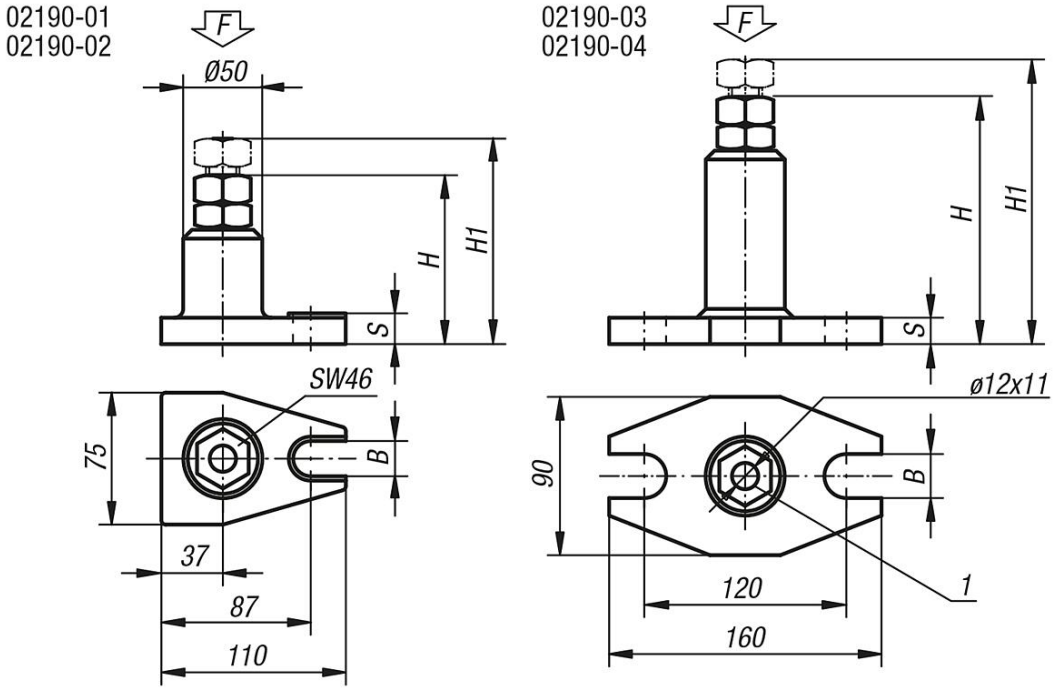

Nuestros productos

Referencia	Rango de ajuste	Placa de base	H	H1	B	S	F kN
02190-01	100 - 140	76x111	100	140	18	17	60
02190-02	140 - 200	76x111	140	200	18	17	60
02190-03	200 - 320	90x160	200	320	22	22	40
02190-04	320 - 540	90x160	320	540	22	25	25